# キーストレージ(MARUKI特注仕様)の特徴

インターネット等で販売されている類似品は、暗証番号設定時にシャックルの回転方向を間違えると暗証番号が勝手に変わってしまったり、ロックが出来ない等々の誤作動が発生するケースがありました。(当社調べ)
弊社のキーストレージはそのような誤作動が起きる原因を分析・改良している為、誤作動は発生致しません。

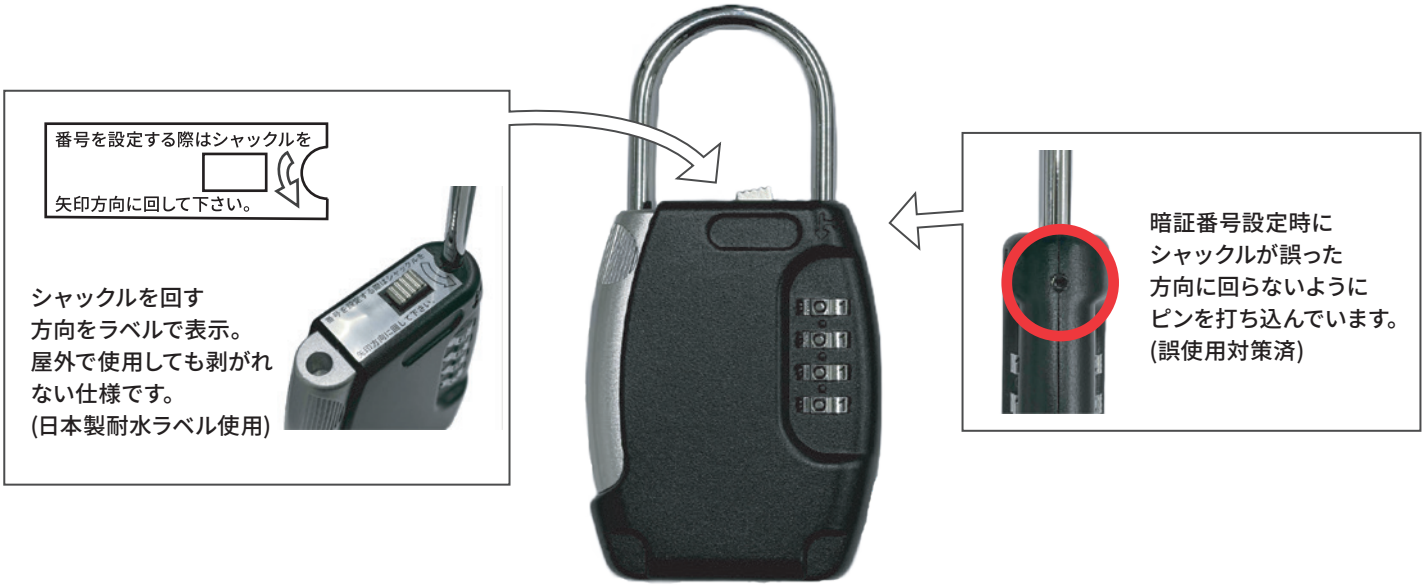


## 特徴・用途

コンパクトにカギを収納。
ワンタッチ開錠！
開錠番号は何度でも変更可能な可変式です。
賃貸住宅、デイサービス等の鍵管理に。
伝言メモや小物類の受け渡しにも使用できます。

## 商品仕様

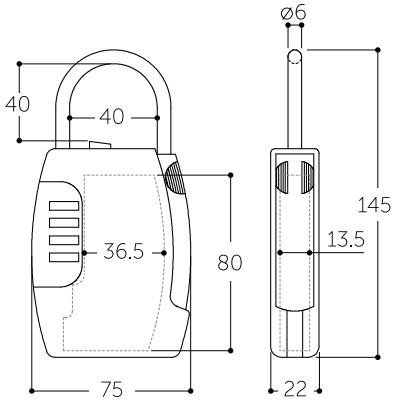


■本体サイズ
145×75×22mm

■収納サイズ
80×36.5×13.5mm

■材質
本体：亜鉛ダイカスト
シャックル：スチール(焼き入れ処理)

## 収納サイズ ( 実寸 )

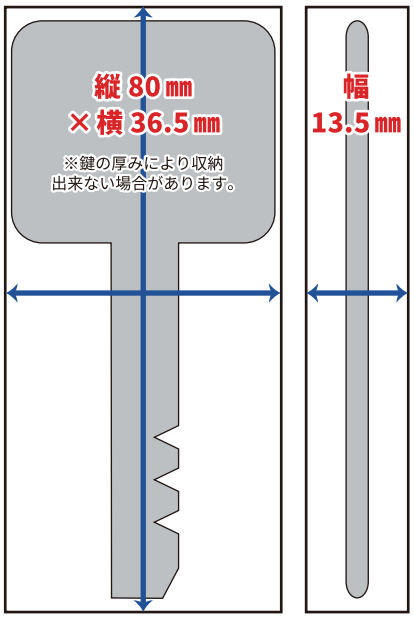


## ご使用上の注意

- ●分解、改造をしないでください。
- ●乱暴な扱いはしないでください。故障の原因となります。
  製品の修理はお受けできませんのでご注意ください。
- ●暗証番号設定後、商品取付け前に必ず動作確認をお願い致します。
  通常の使用状態では暗証番号が勝手に変わってしまうことはございません。
- ●番号変更時の取り扱いには十分ご注意下さい。番号忘れ・お問い合わせには一切対応できません。
  尚、番号変更後の番号不明による返品はご容赦ください。
- ●取り付け、取り外しの際、製品の落下には十分ご注意ください。取付時及び本体落下によるケガ、製品・収納物の破損、建物へのキズなどは一切の補償・　弁償は行いません。
- ●本製品は盗難防止に絶対的な錠ではございませんので、盗難や破損などの事故・犯罪・トラブル等が発生しましても一切の補償・弁償を行いません。
- ●湿気の多い場所・水のかかる場所では使用できません。収容物の保管には十分ご注意ください。
- ●収納物保管後、フタを閉めた時は必ずダイヤルを回転させて開錠番号以外の番号にしておいてください。不正開錠や暗証番号を変更される恐れがあります。
- ●商品改良の為、予告なく仕様を変更する場合があります。


販売元
株式会社 MARUKI HARDWARE CORPORATION
〒542-0081
大阪府大阪市中央区南船場1丁目１１番２４号
TEL:06(6262)0473 FAX:06(6262)0467
お問い合わせ：osaka@maruki-mk.co.jp


4 531588 024721

2024.2.5